EVOLUTION AQUA evoUV

Řada evoUV byla vyrobena podle poslední technologie. evoUV byla navržena pro čištění nazelenalé vody, kterou způsobuje řasa, a zabraňuje její navrácení.

Uživatelská příručka

DŮLEŽITÉ: Přečtěte si pečlivě příručku před použitím produktu. Pro další informace manuál uchovejte.

Upozornění: Nedívejte se přímo do zapnuté UV. Nezapínejte, pokud je zařízení mokré.

Popis UV:

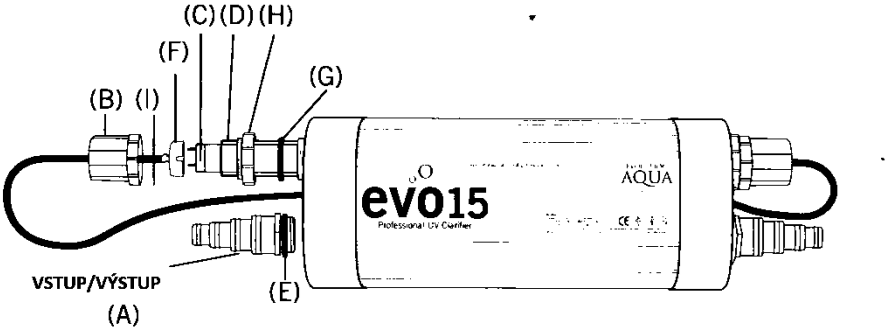

A. $1^1/_2$“ Trn
B. Uzávěr
C. UV žárovka
D. Křemíková trubice
E. O-kroužek trnu
F. Objímka
G. O-kroužek křemíkové trubice
H. Matice
I. Těsnění uzávěru

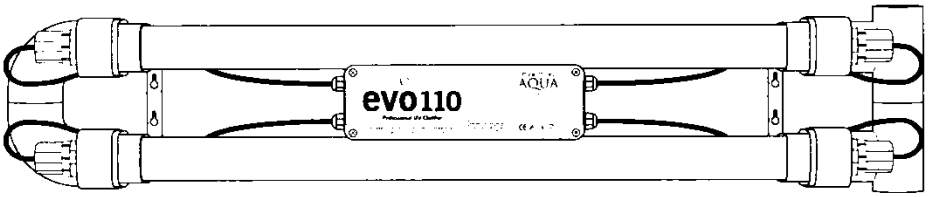

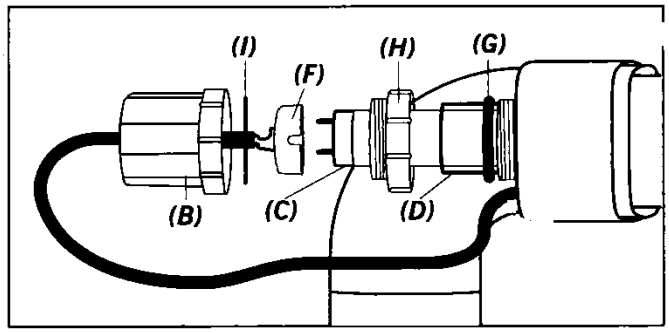

B. Uzávěr
C. UV žárovka
D. Křemíková trubice
E. O-kroužek trnu
F. Objímka
G. O-kroužek křemíkové trubice

H. Matice
I. Těsnění uzávěru

Průtok: Nedoporučujeme u čerpadla přesáhnout tlak 3 bar.

Model	Max. objem jezírka	Max. průtok	Síla UV	Vstup / Výstup	Dodávané velikosti
evo15	15 000 l	7 500 l/h	15W (T8)	$1^1/_2$“	2 x $1^1/_2$“ trn
evo20	20 000 l	10 000 l/h	25W (T8)	$1^1/_2$“	2 x $1^1/_2$“ trn
evo30	30 000 l	15 000 l/h	30W (T8)	$1^1/_2$“	2 x $1^1/_2$“ trn
evo55	55 000 l	20 000 l/h	55W (T8)	$1^1/_2$“	2 x $1^1/_2$“ trn
evo75	75 000 l	25 000 l/h	75W (T8)	$1^1/_2$“	2 x $1^1/_2$“ trn
evo110	75 000 l	25 000 l/h	110W(T8)	2“	-

Pro nejlepší výsledky je nutné vybrat správný typ UV, je ale potřebné brát v potaz mimo jiné 3 důležité faktory: umístění, sluneční svit, stín atd. Doporučujeme využít tabulku níže nebo se poradit s dodavatelem.

	Jezírko umístěné ve stínu		Jezírko umístěné v polostínu		Jezírko umístěné na přímém slunci	
Velikost jezírka	Nižší výkon	Vyšší výkon	Nižší výkon	Vyšší výkon	Nižší výkon	Vyšší výkon
< 7 500 l	evo15	evo15	evo15	evo15	evo15	evo25
< 15 000 l	evo15	evo25	evo15	evo25	evo25	evo30
< 20 000 l	evo25	evo30	evo30	evo30	evo30	evo55
< 30 000 l	evo30	evo55	evo55	evo55	evo55	evo55
< 55 000 l	evo55	evo75/evo110*	evo75/evo110*	evo75/evo110*	evo75/evo110*	evo75/evo110*
< 75 000 l	evo75/evo110*	evo75/evo110*	evo75/evo110*	evo75/evo110*	evo75/evo110*	evo75/evo110*

*evo110 nabízí větší svítivost UV na objem jezírka než evo75 při náročných podmínkách

Instalace křemíkové trubice:

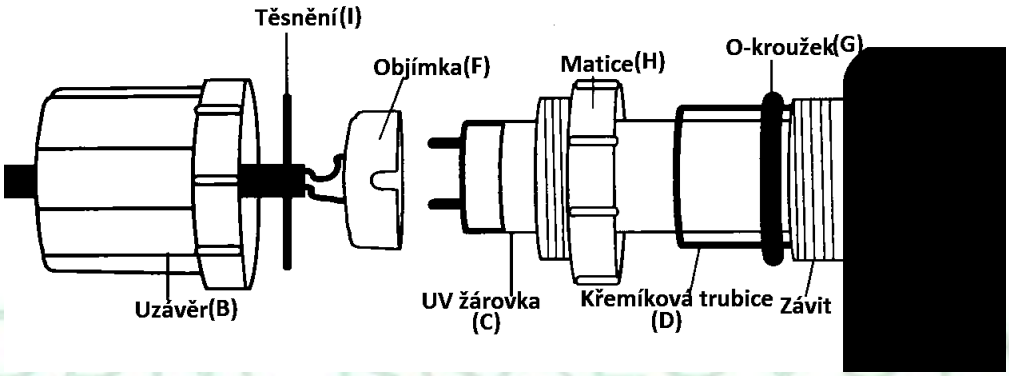

1. Odšroubujte černý uzávěr (B) a bílou matici (H).
2. Opakujte krok 1 na druhém konci jednotky.
3. Vyndejte z balení křemíkovou trubici (D) a protáhněte ji skrz evoUV jednotku, dokud nebudou na obou stranách vyčnívat stejně dlouhé konce.
4. Nasaďte o-kroužky (G).
5. Vraťte bílou matici a zašroubujte ji a ujistěte se, že je utažena.
6. Opakujte krok 5 na druhém konci.

Instalace UV žárovky:

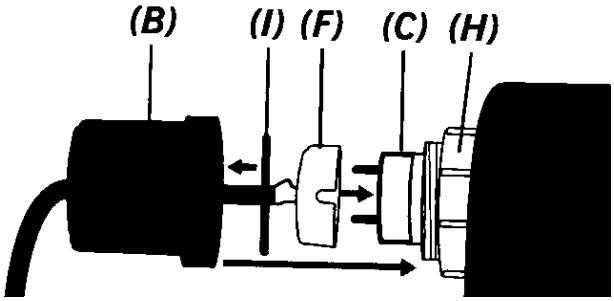

1. Protáhněte UV žárovku skrz křemíkovou trubici.
2. Prostrčte kabel skrz uzávěr (B) POZOR: neprotahujte kabel při držení jen objímky (F).
3. Navlečte těsnění (I) přes objímku a umístěte ji na konec uzávěru, POZOR: ujistěte se, že těsnění není přetočené.
4. Vyrovnejte kolíky UV v objímce.
5. Ujistěte se, že je objímka správně připojena k UV žárovce.
6. Opakujte předchozí kroky pro druhou stranu jednotky.
7. Na konci jednotky nasaďte černý uzávěr přes objímku a zašroubujte na závit na bílé matici (H). Vše utahujte jen ručně.
8. Opakujte předchozí kroky i pro druhou stranu jednotky.
9. Zkontrolujte dotažení.

<u>Ilustrace hotové evoUV jednotky:</u>

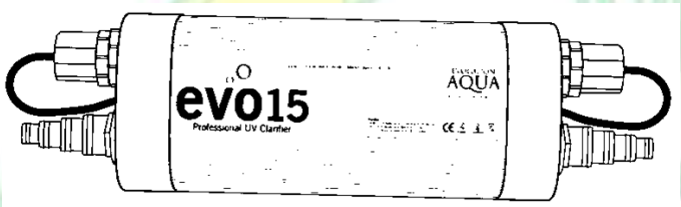

Umístění a montáž: Pokud budete jednotku umisťovat do místa, kde cáká voda, namontujte jednotku dle ilustrace níže:

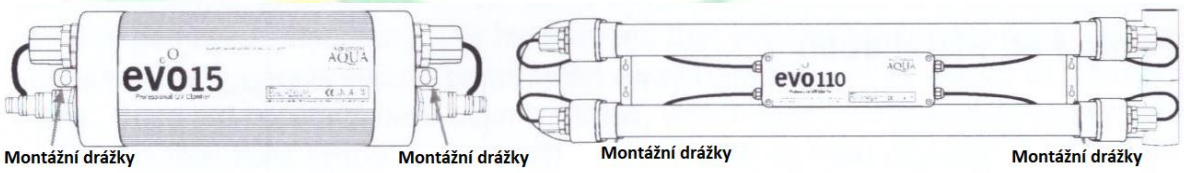

UV jednotka nesmí být pod vodou nebo na místě, kde sráží voda.
Ujistěte se, že okolo jednotky je dostatečný prostor pro její údržbu.
Kromě modelu evo110 nejsou montážní šrouby součástí balení.

Evo jednotka může být zapojena k jakémukoliv čerpadlu. Většina jednotek má průměr závitu $1^1/_2$“, kromě evo110 (2“). Pokud bude jednotka zapojena na permanentně suchém místě je možné ji namontovat kamkoliv.

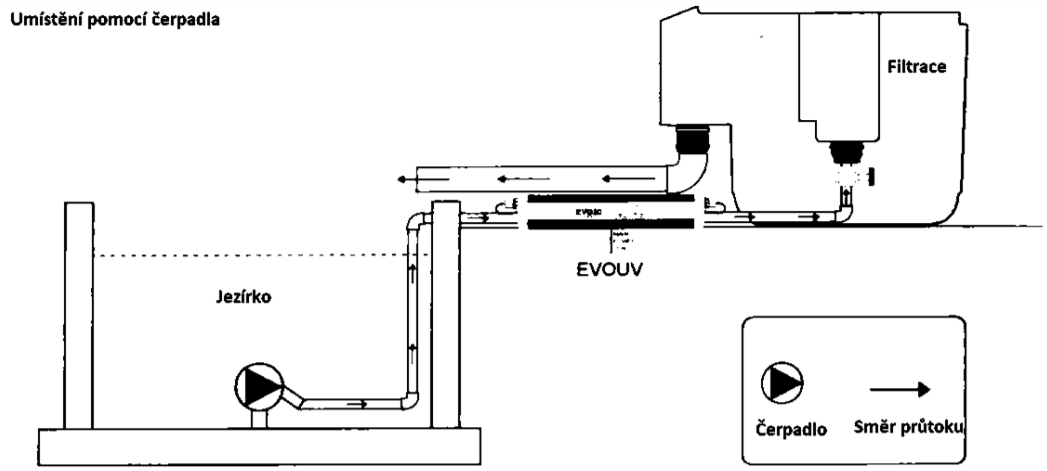

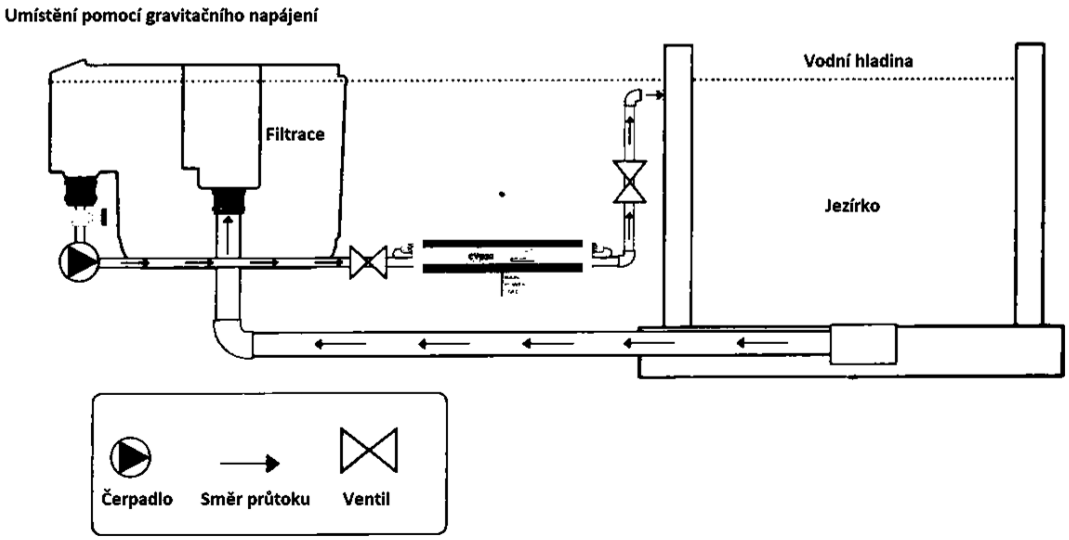

Připojení k potrubí (evo 15, 25, 30, 55, 75):
POZOR: Závity neutahujte příliš.
<u>Připojení pomocí trnů a pružné hadice:</u>
2 univerzální trny, které jsou dodávány k jednotkám našroubujte na vývod/přívod obou stran jednotky. Trny utáhněte jen ručně. Před našroubováním zkontrolujte o-kroužky. Nepotřebnou velikost trnu odstřihněte dle průměru hadice. Trn s hadicí zajistěte svorkou.

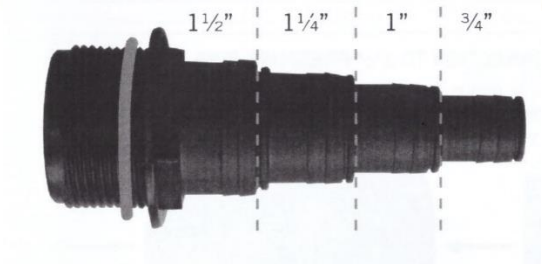

Připojení pomocí spojky a trubky:
Jednotka může být připojena i pomocí redukce (není součástí balení).

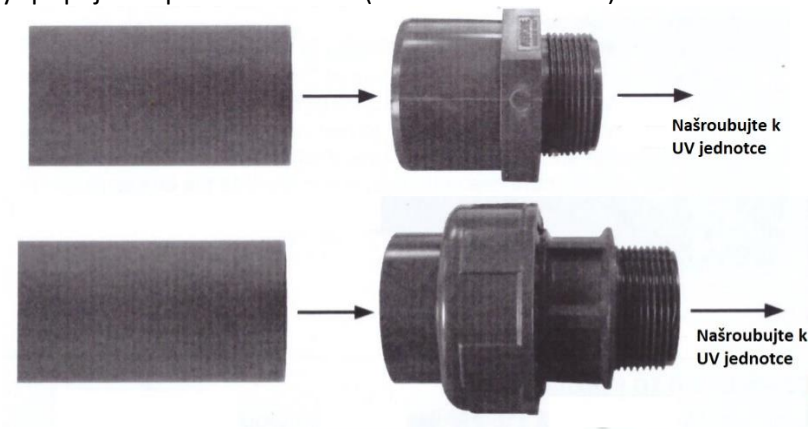

Připojení k potrubí (evo110):
Všechny spoje by měly být slepené.
Ilustrace hotové UV jednotky evo110:

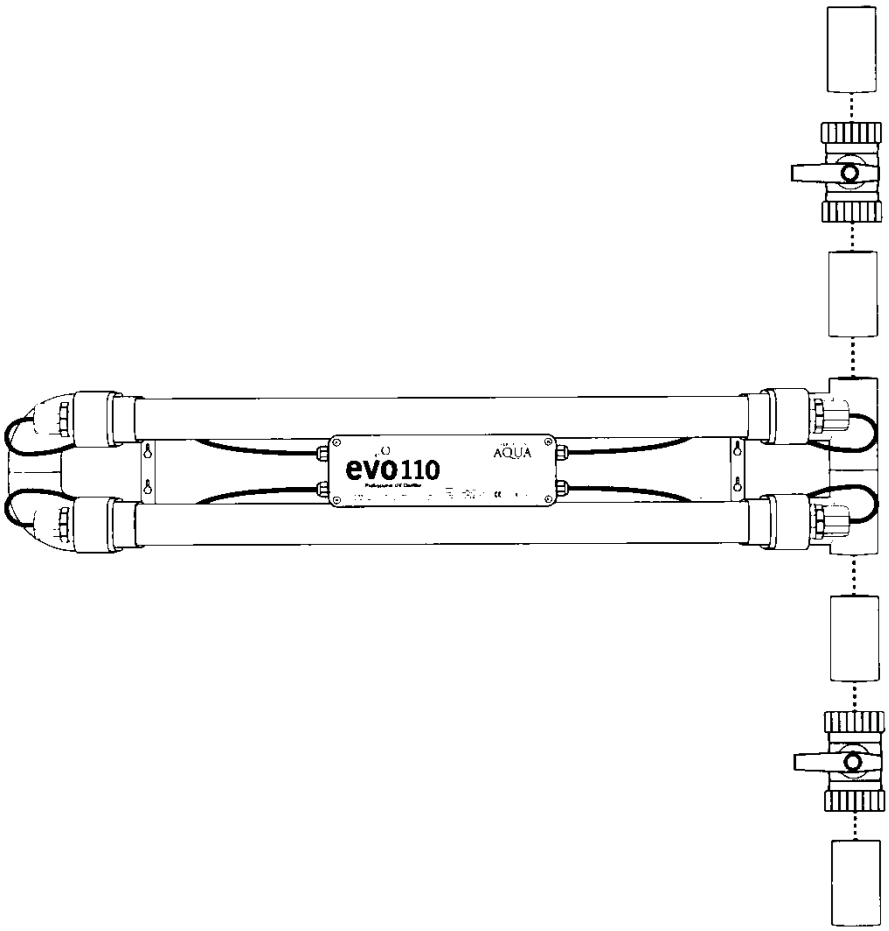

Umístění pomocí čerpadla

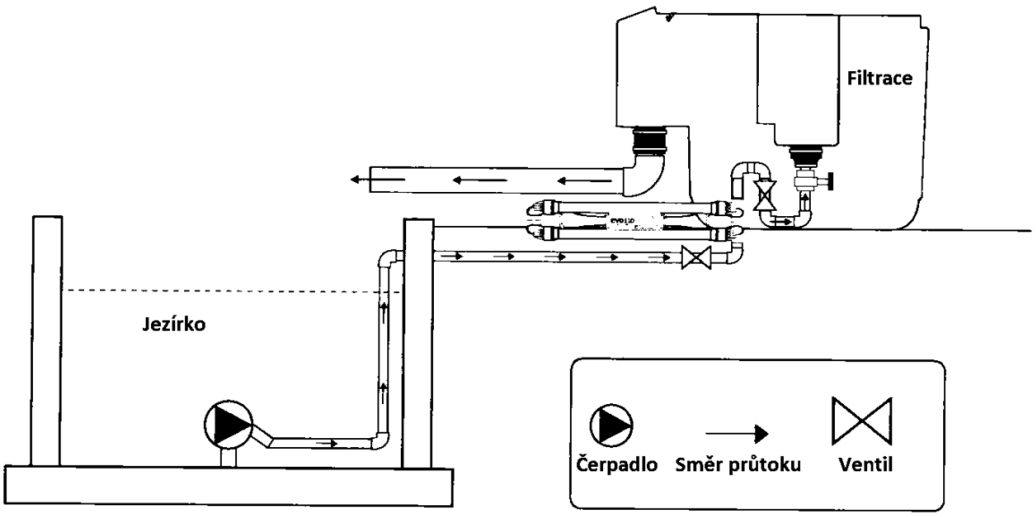

Umístění ke gravitační filtraci

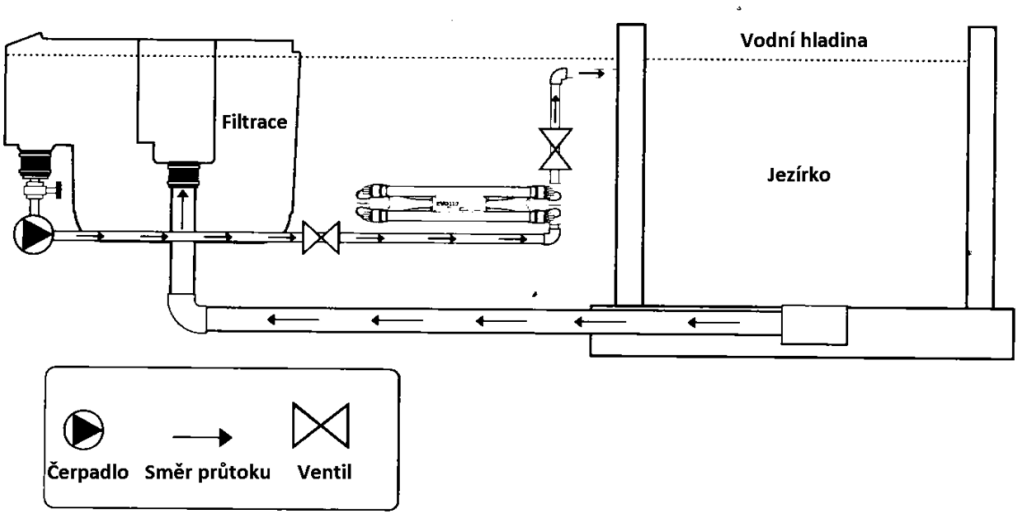

Výměna UV žárovky:

VODNÍ KRÁLOVSTVÍ®

Pro výměnu žárovky není nutné pozastavovat cirkulaci vody. Před výměnou odpojte jednotku z elektrického zdroje a vyndejte mimo vodu.

1. Odpojte od zdroje energie.
2. Odšroubujte černý uzávěr na jednom konci jednotky, ale dejte si pozor na odšroubování bílé matice.
3. Opatrně stáhněte uzávěr přes kabel pro odkrytí objímky a odpojte ji.
4. Opakujte kroky 2 a 3 pro druhý konec jednotky.
5. Opatrně vytáhněte UV žárovku a nahraďte ji novou.
   POZOR: pokud se kabeláž nebo uzávěr namočí namontujte je zpět až poté co vyschnou.

Je důležité, aby UV jednotka byla mimo vodu a mráz během zimních měsíců a byla skladována uvnitř. Během jara a léta vyčistěte křemíkovou trubici 2x – 3x.

Výměna / čištění křemíkové trubice:
Před výměnou a čištěním odpojte jednotku z elektrického zdroje a vyndejte mimo vodu.

1. Vyndejte UV žárovku (dle popisu výše) a odšroubujte matici.
2. Opatrně vyjměte o-kroužek.
3. Opakujte na druhé straně jednotky.
4. Vyndejte křemíkovou trubici.
5. Pokud je potřebné vylít vodu z jednotky doporučujeme odmontovat jednotku z potrubí.
6. Křemíkovou trubici vyčistěte a vyleštěte. Tip: pokud máte problém s tvrdostí vody a vodním kamenem k čištění použijte ocet a studenou vodu.
   POZOR: pokud se kabeláž nebo uzávěr namočí namontujte je zpět až poté co vyschnou.

Řešení problémů:
Pokud zjistíte, že voda okolo uzávěrů teče, zkontrolujte, zda:

- o-kroužek není poničený,
- křemíková trubice není rozbitá
- matice je dostatečně utažena a o-kroužek těsní
- všechny komponenty jsou čisté

Voda v jezírku není průzračná, je to důsledkem špatně fungující UV jednotky?

- Koi, okrasné ryby a další vodní živočichové mohou způsobit, že voda v jezírku je zakalená tím, že výří dno jezírka. Takováto voda není znečištěna řasou. Vždy ale zkontrolujte, zda filtrace funguje a je udržována správná péče.

Pokud UV žárovka nesvítí zkontrolujte, zda je připojena ke zdroji napájení nebo nepotřebuje výměnu. Pokud jednotka fungovala při první instalaci, ale voda začíná po nějaké době opět zelenat zkontrolujte křemíkovou trubici a případně ji vyčistěte. Ujistěte se, že máte správnou UV jednotku na velikost Vašeho jezírka. Zkontrolujte filtraci, která může ovlivnit funkčnost UV jednotky.

Vestavěná ochrana: Řada evoUV mají ochranu proti přehřátí, která jednotku automaticky vypne a po problému se znovu zapne. Jednotka se sama vypne a zapne při přepětí.

Časté dotazy:
Jak často bych měl měnit UV žárovku?
evoUV jednotka má životnost 9000 hodin svítivosti, doporučujeme vyměnit žárovku po 12 měsících (na začátku sezóny).

Za jak dlouho po instalaci UV bude mé jezírko čisté a průzračné?
Je mnoho faktorů, které mohou čistotu a jasnost jezírka ovlivnit, například živiny řas, teplota vody, sluneční svit. Pokud máte UV jednotku správně namontovanou, je předpoklad, že jezírko bude čisté během 3 – 14 dnů, v některých případech to může trvat až 6 týdnů.

Škodí nějak UV rybám nebo rostlinám?
UV světlo ovlivňuje pouze vodu, která prochází čerpadlem. Na rozdíl od mnoha chemických úprav evoUV nijak rostlinám, rybám ani jiným živočichům neškodí.

Mohu evoUV použít, když využívám jiné přípravky pro ryby?
Vždy si přečtěte příbalový leták dodavatele daného přípravku, kde se dozvíte, zda je UV v kombinaci s přípravkem vhodné nebo nevhodné použít.

Jak dlouho mohu nechat jednotku v chodu?
evoUV jednotka může běžet 24 hodin denně, nejlépe od půlky března do října, záleží na počasí. Pokud je jednotka chráněna před mrazem, může běžet i během zimy.

VODNÍ KRÁLOVSTVÍ®

Mohu UV jednotku umístit pod zem?
Ne. Přestože je evoUV jednotka voděodolná není vhodná pro instalaci pod povrch.

Mohu UV jednotku použít zároveň s ozonem?
Ano. Je bezpečné evoUV použít s jednotkami ozonu, nicméně o-kroužky v jednotce ne. Při použití ozonu instalujte pro potrubí pevnou trubku.

Rozměry:

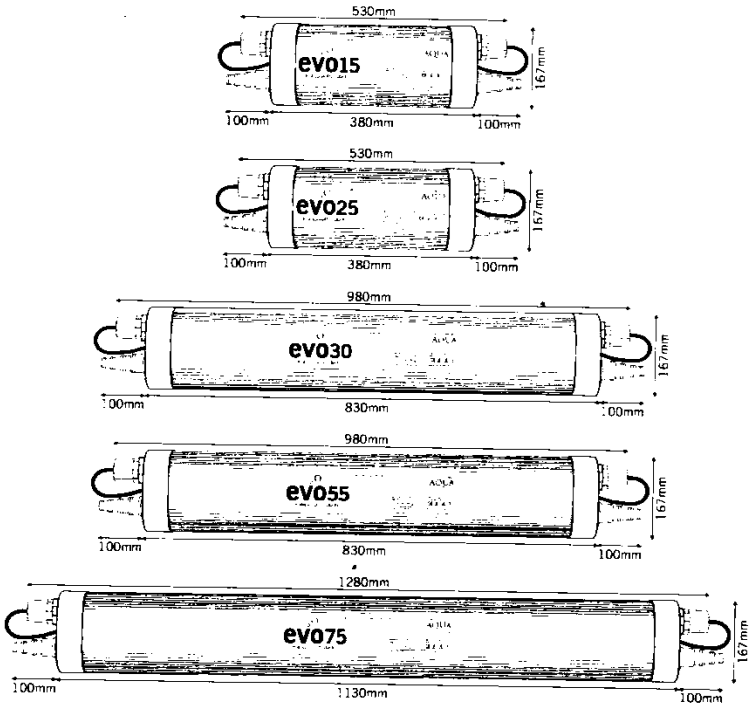

Jednotky jsou hluboké 88 mm

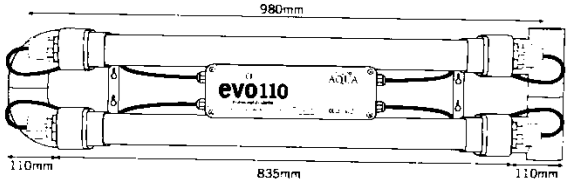

Jednotka evo110 je hluboká 160 mm

VODNÍ KRÁLOVSTVÍ®